СЧИТ-АГРГ-ПОЛЯР

Бесконтактный считыватель
Версия 2.1

Инструкция по монтажу и эксплуатации

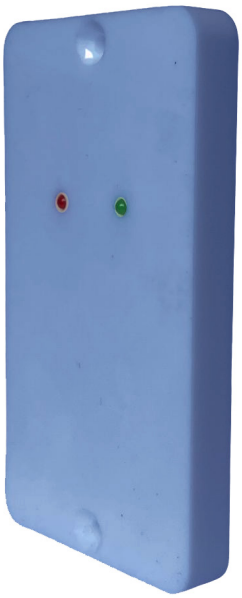

© ООО «Агрегатор» 2023

Оглавление

1. Технические характеристики....4
2. Комплект поставки....6
3. Функции считывателя в СКУД....7
4. Монтаж и подключение считывателя....8
Порядок монтажа....8
Назначение проводов считывателя СЧИТ-АГРГ-ПОЛЯР....8
Назначение перемычек базового модуля СЧИТ-АГРГ-ПОЛЯР....9
Клеммы подключения выносного модуля СЧИТ-АГРГ-ПОЛЯР....10
Клеммы подключения базового модуля СЧИТ-АГРГ-ПОЛЯР....11
5. Индикация считывателя....12
6. Примеры подключения и настройки считывателя в различных режимах работы....13
7. Возможные неисправности и способы их устранения....14
8. Хранение....15
9. Гарантийные обязательства Производителя....16
Примечания....17

Считыватель предназначен для работы в составе любой системы контроля и управления доступом.

Предприятие-изготовитель несет ответственность за точность предоставляемой документации и при существенных модификациях в конструкции изделия обязуется предоставлять обновленную редакцию данной документации.

⚠	**Предприятие-изготовитель не гарантирует работоспособность изделия при несоблюдении правил эксплуатации, описанных в данном документе.**

1. Технические характеристики

Физические характеристики	
Габаритные размеры базового модуля	115 * 90 * 55 мм
Габаритные размеры выносного модуля	100 * 55 * 10 мм
Совокупный вес выносного и базового модулей	412 г
Электрические характеристики	
Напряжение питания	Постоянное, +12 В
Потребляемый ток	Не более 500 мА
Интерфейсы	
Интерфейсы связи с контроллером	Wiegand-26, -34, -37, -40, -42, DS1990A
Индикация	Встроенная светодиодная индикация питания и считывания кода карточки. Звуковая индикация считывания кода карточки.
Условия эксплуатации	
Температура окружающего воздуха	От -60°C до +50°C для выносного модуля От -40°C до +50°C для базового модуля
Относительная влажность воздуха	Не более 95% при t°=30°C
Атмосферное давление	84 –106,7 кПа
Дополнительные сведения	
Режим работы	Непрерывный круглосуточный

Типы идентификаторов	Карты Em-Marine
Дальность считывания	40...100 мм, в зависимости от типа идентификатора
Максимальная удаленность базового модуля считывателя от контроллера *	До 100 м при использовании интерфейса Wiegand, до 15 м при использовании DS1990A
Класс защиты корпуса	IP64 (выносной модуль) IP65 (базовый модуль)
Длина кабеля выносного модуля	70 см
Максимальное расстояние между модулями считывателя	До 30 м (для удлинения используются кабель СКПЭПнг(А)-HF 5x0,75)

* Если требуется установить считыватели на удалении от контроллера СКУД более 100 м, рекомендуется использовать удлинители СЧИТ-АГРГ-2WGND, которые позволять увеличить это расстояние до 1200 м посредством передачи данных по линии стандарта RS485. Удлинители имеют встроенную грозозащиту, контроль связи по линии передачи данных и не требуют дополнительного источника питания.

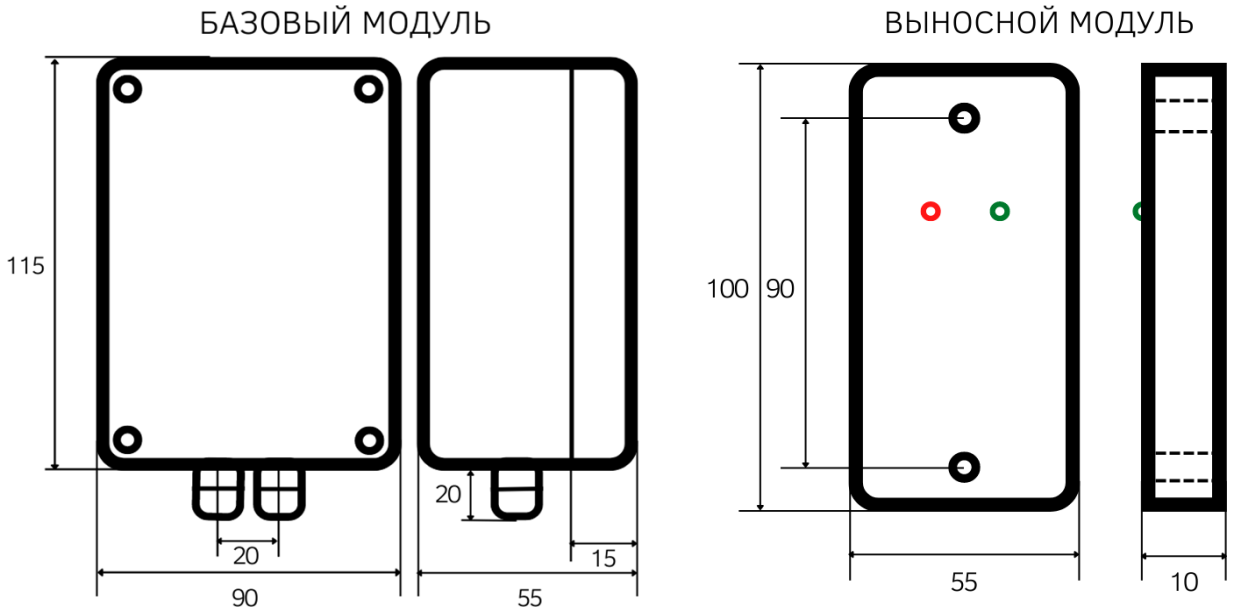

Габаритные размеры базового и выносного модулей

2. Комплект поставки

Номер	Позиция	Количество
1	Считыватель СЧИТ-АГРГ-ПОЛЯР, базовый модуль	1 шт.
2	Считыватель СЧИТ-АГРГ-ПОЛЯР, выносной модуль	1 шт.
3	Гарантийный талон с отметкой о дате продажи	1 шт.
4	Комплект крепежа	1 шт.
5	Упаковочная коробка	1 шт.

Таблица 1. Комплект поставки СЧИТ-АГРГ-ПОЛЯР, версия 2.

3. Функции считывателя в СКУД

Считыватель СЧИТ-АГРГ-ПОЛЯР предназначен для круглосуточной и непрерывной работы в сложных климатических условиях в составе любых систем контроля доступа, совместимых с интерфейсом Wiegand и DS1990A.

Считыватель рассчитан для эксплуатации в особо жестких климатических условиях, для этого он функционально разделен на два модуля — базовый и выносной. Выносной модуль способен работать при температуре не ниже -60 градусов Цельсия!

Считыватель обеспечивает считывание электронных идентификаторов (бесконтактных карт) и передачу считанного кода через интерфейсы Wiegand-26, -34, -37, -40, -42, DS1990A. Считывание кода происходит при поднесении бесконтактного идентификатора к считывателю.

4. Монтаж и подключение считывателя

Определите место установки считывателя. Следует учесть, что дальность считывания уменьшается при воздействии источников электрических помех (электрогенераторы, электродвигатели, реле переменного тока, тиристорные регуляторы света, линии передач переменного тока и т.п.), а также при установке считывателя на металлическую поверхность.

При установке на железобетонную поверхность возможно снижение дальности считывания бесконтактных идентификаторов.

Если в системе устанавливается более одного считывателя, то расстояние между соседними считывателями должно быть не менее 50 см. Для вывода кабеля под корпусом считывателя необходимо выполнить небольшую полость или отверстие диаметром 10 мм. Выполните соединение базового и выносного модулей согласно маркировке на проводах.

Порядок монтажа

1. Определите место установки выносного модуля:
   a) Выносные модули рекомендуется устанавливать не ближе 50 см друг от друга.
   b) Выносные модули должны быть расположены не ближе 50 см от массивных металлических конструкций.
2. При установке на железобетонные поверхности возможно снижение дальности считывания бесконтактных идентификаторов.
3. Установите выносной модуль в выбранном месте и подключите его к базовому модулю.
4. Подайте питание на считыватель и проконтролируйте уверенное считывание бесконтактного идентификатора на расстоянии близком к максимальному. Если дальность считывания существенно меньше, то попробуйте изменить место размещения выносного модуля до получения требуемой дальности считвания бесконтактного идентификатора.
5. Определите место установки базового модуля.
6. Произведите разметку отверстий для крепления базового модуля и проводки кабеля.
7. Выберите формат выходных данных (см. таблицу «Назначение перемычек базового модуля СЧИТ-АГРГ-ПОЛЯР»).
8. Проложите кабель, закрепите его и произведите необходимые подключения.
9. Проверьте правильность монтажа и установки перемычек, проконтролируйте дальность чтения и закрепите считыватель окончательно.

Назначение проводов считывателя СЧИТ-АГРГ-ПОЛЯР

Цвет	Назначение
Синий	Линия управления зеленым светодиодом
Коричневый	Линия управления красным светодиодом
Желтый	Линия подключения COM (типа общий анод)

Цвет	Назначение
Черный	Линия подключения антенны А1
Красный	Линия подключения антенны А2

Назначение перемычек базового модуля СЧИТ-АГРГ-ПОЛЯР

Перемычка			**Формат выходных данных**
1	**2**	**3**	
нет	есть	есть	Wiegand-26
есть	нет	нет	Wiegand-34
есть	нет	есть	Wiegand-37
есть	есть	нет	Wiegand-40
нет	есть	нет	Wiegand-42
есть	есть	есть	DS1990A
нет	нет	нет	автоматически

Клеммы подключения выносного модуля СЧИТ-АГРГ-ПОЛЯР

Клемма	Назначение
A1	Черный
A2	Красный
COM	Желтый
R	Коричневый
G	Синий

СХЕМА ПОДКЛЮЧЕНИЯ ВЫНОСНОГО МОДУЛЯ

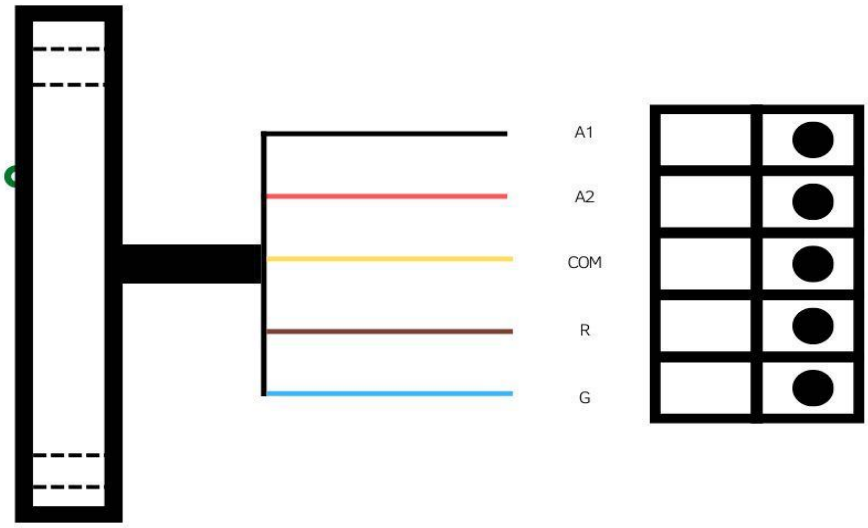

Клеммы подключения базового модуля СЧИТ-АГРГ-ПОЛЯР

Клемма	Назначение
LED R	Клемма подключения линии управления индикацией красного светодиода к контроллеру СКУД
LED G	Клемма подключения линии управления индикацией зеленого светодиода к контроллеру СКУД
+12V	«Плюс» питания
GND	«Минус» питания (общий провод)
D0	Эмуляция Touch Memory / Линия Data 0 интерфейса Wiegand
D1	Линия Data 1 интерфейса Wiegand

КЛЕММЫ ПОДКЛЮЧЕНИИЯ БАЗОВОГО МОДУЛЯ

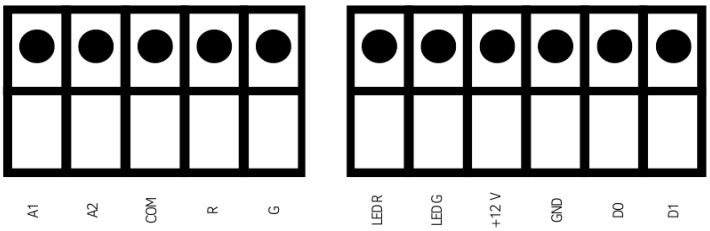

5. Индикация считывателя

Считыватель оборудован световой и звуковой индикацией, назначение которой описано в таблице ниже.

Индикаторы	Назначение
Светодиоды на платах выносного и базового модулей и встроенный звуковой излучатель в базовом модуле	При включении питания: на плате базового модуля вспыхивает зеленый светодиод, и звучит короткий звуковой сигнал. При предъявлении идентификатора: на плате выносного модуля вспыхивает зеленый светодиод, и звучит короткий звуковой сигнал в базовом модуле.

6. Примеры подключения и настройки считывателя в различных режимах работы

СХЕМА ПОДКЛЮЧЕНИЯ DS1990A

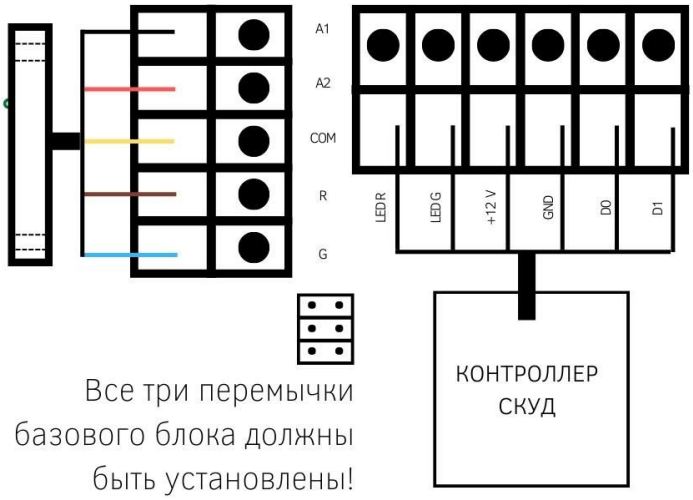

СХЕМА ПОДКЛЮЧЕНИЯ WIEGAND-34

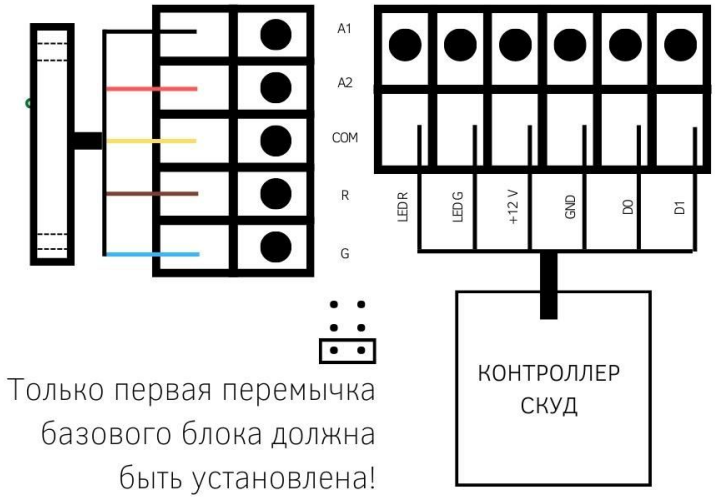

7. Возможные неисправности и способы их устранения

Не светятся индикаторы выносного модуля:

1. Не подключено или подключено с неверной полярностью напряжение питания считывателя.

При поднесении бесконтактного идентификатора не раздается звуковой сигнал и не мигает индикатор:

1.1 Подносимый бесконтактный идентификатор неисправен. Замените бесконтактный идентификатор.

1.2 Карточка имеет формат хранения данных, отличный от EM-Marine или DS1990A. Замените бесконтактный идентификатор.

При поднесении бесконтактного идентификатора раздается звуковой сигнал и мигает индикатор, но система контроля доступа на это никак не реагирует:

1. Проверьте, не перепутаны ли местами провода DATA0 и DATA1 интерфейса Wiegand.

8. Хранение

В транспортной таре допускается хранение при температуре окружающего воздуха от 0 до плюс 40 °С и относительной влажности до 80%.

В потребительской таре допускается хранение только в отапливаемых помещениях при температуре от плюс 5 до плюс 40 °С и относительной влажности до 80%.

Не храните устройство в местах, подверженных воздействию прямых солнечных лучей, резкому изменению температуры и повышенной влажности.

9. Гарантийные обязательства Производителя

Гарантийный срок эксплуатации – 12 месяцев с даты продажи устройства (определяется отгрузочными документами ООО "Агрегатор) при условии соблюдения правил эксплуатации.

Гарантийные обязательства аннулируются, если:

1) Устройство повреждено или вышло из строя в связи с нарушением правил и условий установки, подключения, адаптации под местные технические условия Покупателя, эксплуатации, хранения и транспортировки, а также в результате воздействия некачественного сетевого питания, как на само устройство, так и на устройства, сопряженные с ним;

2) Устройство повреждено вследствие природных стихий, пожаров, наводнений, землетрясений, бытовых факторов и прочих ситуаций, не зависящих от Производителя;

3) Устройство имеет выраженные механические и/или электрические повреждения, полученные в результате каких-либо действий Покупателя, либо сторонних лиц;

4) Обнаружены следы самостоятельного ремонта или модернизации устройства, а также замены его структурных элементов;

5) Повреждение вызвано попаданием внутрь устройства посторонних предметов, веществ, жидкостей, насекомых и тому подобного;

6) В устройстве отсутствуют или повреждены расходные материалы, обеспечивающие его работу, сетевые или соединительные кабели.

Примечания

129343, Россия, г. Москва
проезд Серебрякова, д. 8
Тел./Факс: +7 (495) 988-9116

630004, Россия, г. Новосибирск
ул. Ленина д. 21, оф. 230, отель «Азимут»
Тел.: +7 (383) 284-1084

E-mail: info@agrg.ru
Web: www.agrg.ru
cod.agrg.ru